Cosmo-Z　FPGA構成図　V0.61
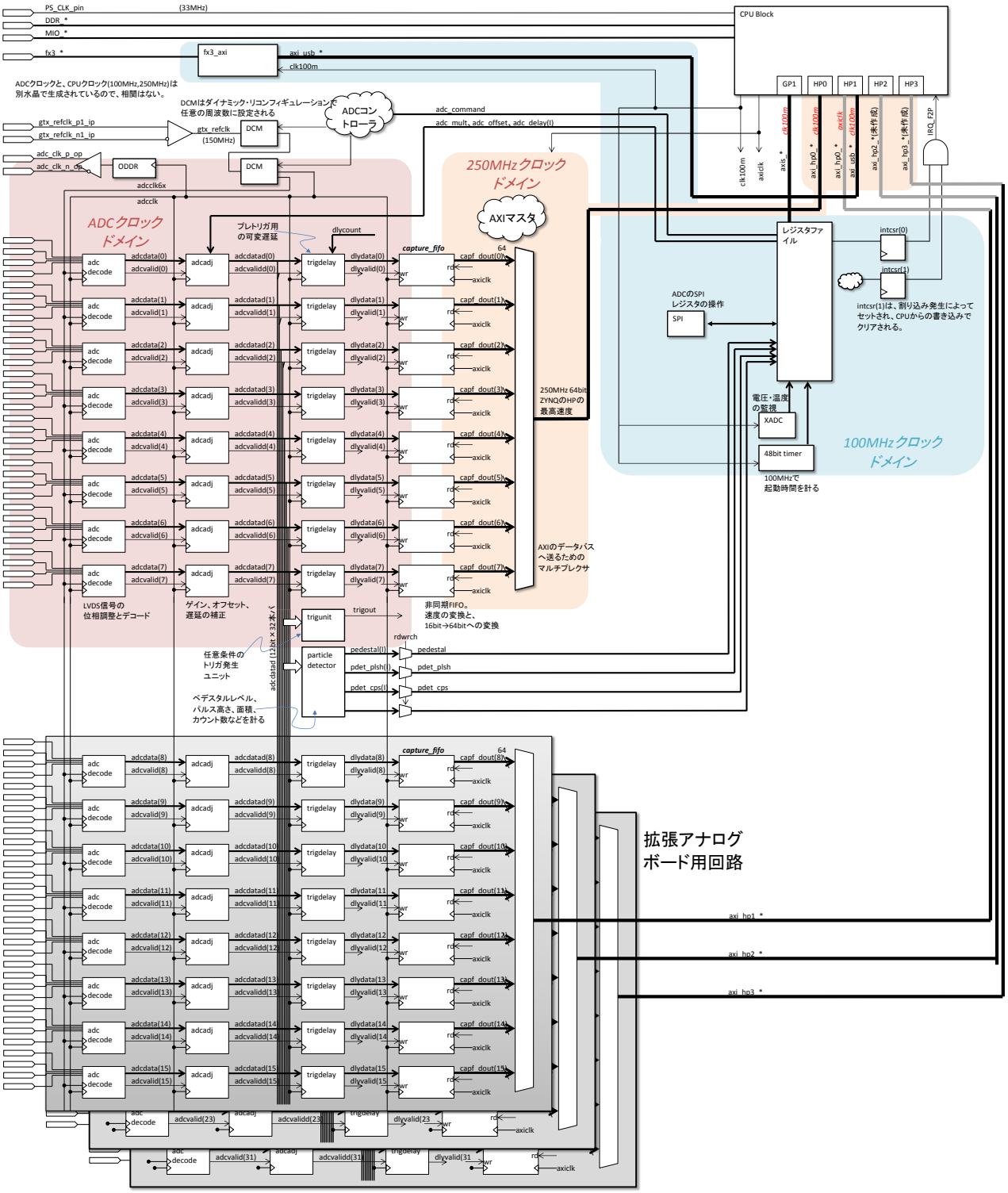
平成27年5月8日